A－A'断面図

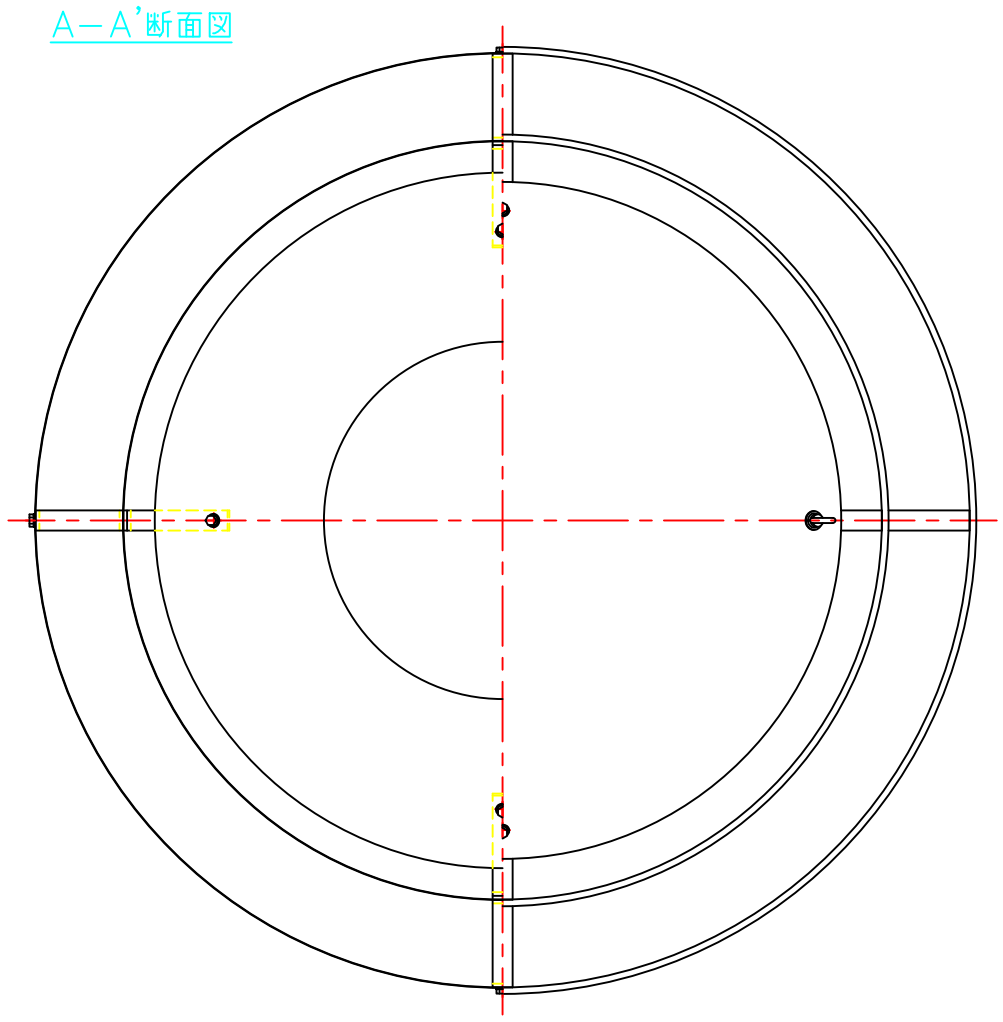

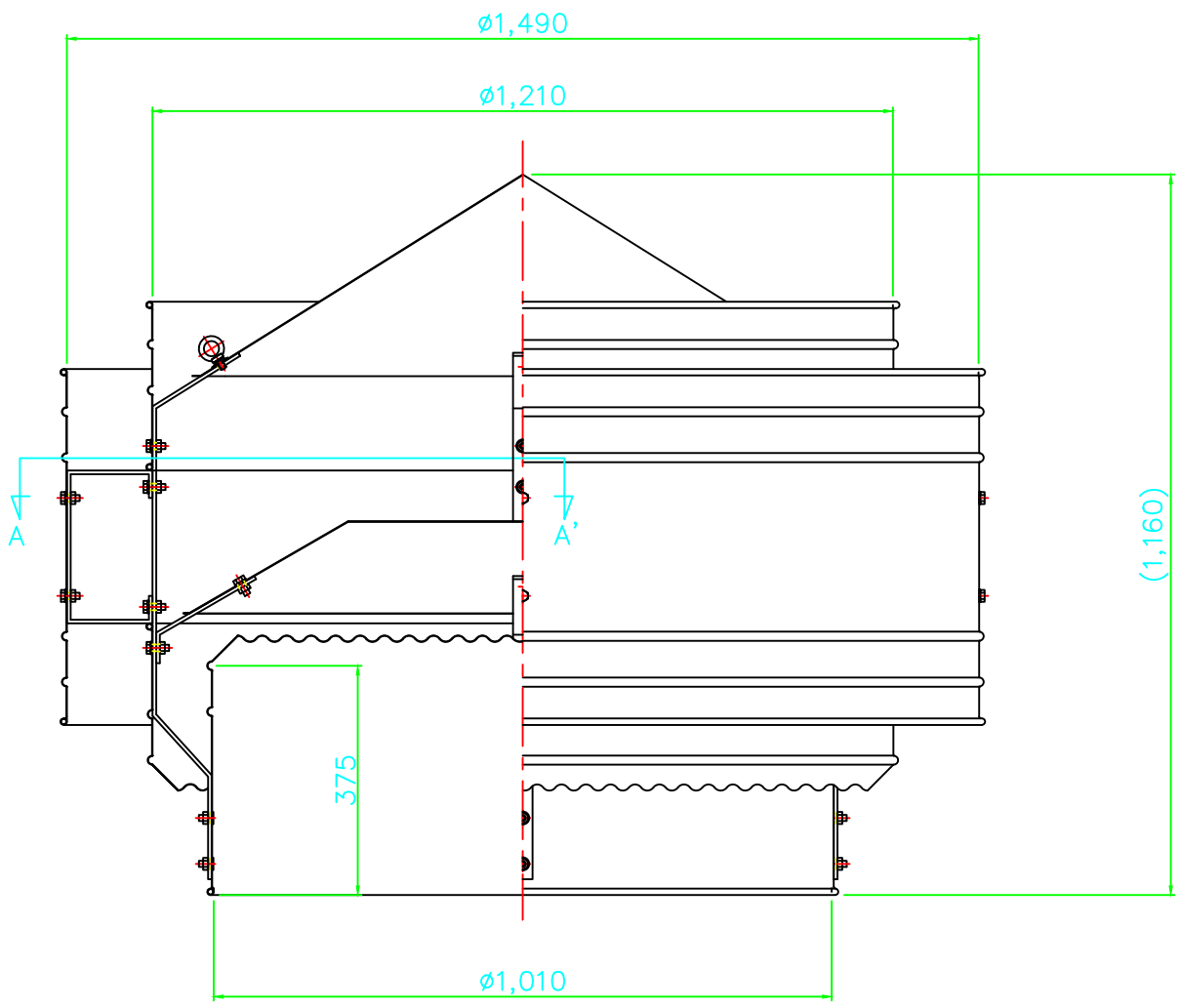

記事	No.	年月日	訂正追記事項	記入者	枚数	／	日付	H24,01,10	名称	固定式ベンチレーター
材質 ガルバリウム鋼板 組立 スポット溶接 ボルト締め(M10) 塗装 シルバー塗装(スポット溶接)	△1				単位	m/m	尺度	1/12	型式	HD－1000
	△2									
	△3				設計		承認		品番	HD－100－000－G
	△4									
	△5				製図	北　村	検図	加　藤	三和式ベンチレーター株式会社	図番
	△6									