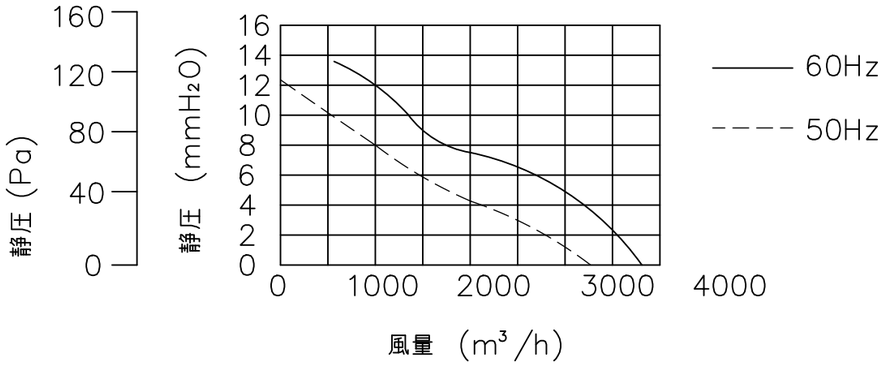

特性表

風量値はフリーエアーにて測定した値です
騒音は1.5m離れた地点の3点の平均値でフリーエアーにて測定した値です

電源 (V)	羽根径 (cm)	公称出力 (W)	極数 (P)	風量 (m³/h) 50Hz	風量 (m³/h) 60Hz	騒音 (dB) 50Hz	騒音 (dB) 60Hz	ブレーカ選定電流参考値 (A) 50Hz	ブレーカ選定電流参考値 (A) 60Hz	重量 (kg)
単相100	40	100	6	3180	3780	41	44.5	3.30	4.35	20

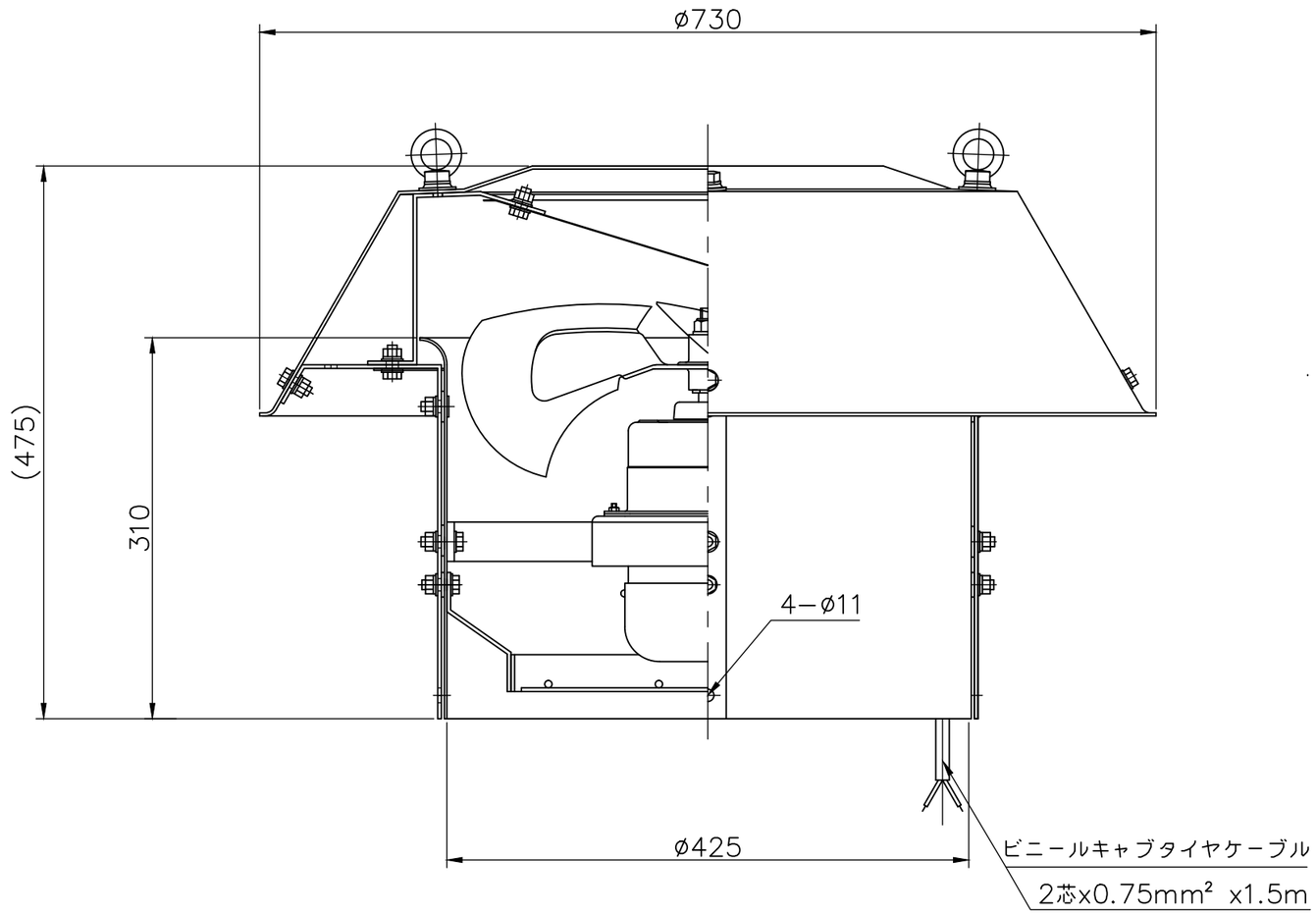

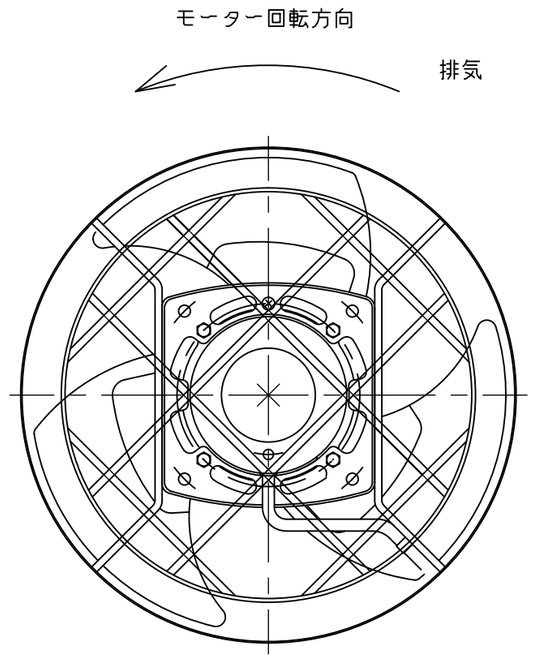

モーター部屋内見上図

殿

No.	年月日	訂正追記事項	記入者
1			
2			
3			
4			
5			
6			

記事

材質
FRP製表面ゲルコート
鉄骨　SUS304
ボルト　SUS304
仕上げ
モーター・ファン　塗装
※モーター・ファンは鋼鉄製

枚数	／	日付	H25,08,01	名称	ルーフファン　耐薬品型
単位	m/m	尺度	1/5 ／	型式	SVP−400S
設計		承認		品番	SVP−400S−000
製図	北　村	検図		三和式ベンチレーター株式会社	図番